Fussión Dental

UNIDADES DENTALES
2022

MDC® DENTAL

Fussión Dental	Modelo **230-8900** PREMIUM	Modelo **230-0326** Delfin (Infantil)	Modelo **230-2317**	Modelo **230-2311**	Modelo **230-2028**	Modelo **230-2305**	Modelo **230-9000**
· Escupidera automática	✔	✔	✔	✔	✔	✔	✔
·LLena vaso automático	✔	✔	✔	✔	✔	✔	✔
· Calentador de agua para el llena vaso.	✔	✔	✔	✔	✔	✔	✔
· Enjuage automático para paciente	✔	▭	✔	✔	✔	▭	▭
· Tipo de motores	**Alta potencia**	Eléctricos	Eléctricos	Eléctricos	Eléctricos	Eléctricos	Eléctricos
· Tipo de pedal	**Multifunción**	Multifunción	Multifunción	Multifunción	Multifunción	(*) Multifunción	Sencillo
· Lámpara LED multintensidad c/sensor	✔	✔	✔	✔	✔	✔	✔
· Cambio luz cálida / luz fría	✔	▭	▭	▭	✔	▭	▭
· Panel digital en lámpara	✔	▭	▭	▭	▭	▭	▭
· Memorias de posición	**9**	▭	9	3	▭	▭	▭
· Tapiceria	**Tactopiel**	Tactopiel	Tactopiel	Vinil	Vinil	Vinil	Vinil
· Tipo de botones	**Touch**	Mecánicos	Touch	Mecánicos	Mecánicos	Mecánicos	Mecánicos
· Tipo de cubiertas	**Acrílicas**	Plástica ABS	Plástica ABS	Plástica ABS	Plástica ABS	Plástica ABS	Plástica ABS
· Tipo de escupidera	**Rotatoria porcelana**	Fija cristal	Rotatorio porcelana	Rotatorio porcelana	Rotatorio porcelana	Rotatorio porcelana	Fijo porcelana
· Tipo de descansabrazos	**Rotatorio**	Fijo	Rotatorio	Fijo	Rotatorio	Rotatorio	Fijo
	VER DETALLE	VER DETALLE	VER DETALLE	VER DETALLE	VER DETALLE	VER DETALLE	VER DETALLE

(*)No activa, llena vaso ni escupidera.

Fussión Dental

Modelo

8900

La opción *más elegante*

Características:

· Luz Led con 8 focos de luz

· Módulo de trimodular con el material de acrílico con de control de tacto con 9 memorias

· Escupidera de porcelana

· 3 salidas para piezas de mano alta o baja y regulación independiente de pieza de mano de aire

· Negatoscopio con iluminación potente

· Tapicería sin costuras suave, ergonómica e indeformable.

· Tactopiel

Colores:

Verde *#1*

Azul fuerte *#6*

* Los colores mostrados son solo una referencia y pueden variar del color original.

230-8900

Fussión Dental

Modelo

DELFÍN (Tactopiel)

La opción para *los pequeños*

Características:

· Diseño único con divertidos elementos marítimos.

· Cinturón de seguridad y posición ultra baja del asiento para más seguridad.

· Mesa de doctor, movible. y de altura ajustable.

· Con pantalla para radiografías.

· Lámpara operacional.

· Pedal de pie multifuncional.

Colores:

Verde *#1*

Amarillo *#12*

Melón *#16*

* Los colores mostrados son solo una referencia y pueden variar del color original.

230-0326

Fussión Dental

Modelo

2317 (Tactopiel)

Facilita tu trabajo

Características:

· Amplia bandeja cuadrada, ideal para los procedimientos dentales con sistema de control Touch más sensible y duradero.

· Panel Touch inteligente para asistencia y controles.

· Lámpara LED con sensor y rotación de 360° con agarradera removible para su limpieza.

· La nueva base del asiento está hecha con material resistente a la presión y con la más alta calidad que la hace más duradera.

· El grosor del colchón de más de 30mm, asegura la comodidad del paciente durante su tratamiento.

· 9 memorias.

Colores:

- Morado *#7*
- Rojo *#8*
- Rosa mexicano *#11*
- Verde *#13*
- Azul *#15*
- Negro *#14*

* Los colores mostrados son solo una referencia y pueden variar del color original.

230-2317

Fussión Dental

Modelo

2311

Comodidad *Absoluta*

Características:

· Movimiento ergonómico simultáneo del asiento y respaldo para mayor confort del paciente.

· 3 memorias de posiciones para el respaldo y sillón.

· Pedal de control de lujo con corte de agua.

· Escupidera independiente abatible.

· Amplio módulo con charola para instrumentos.

Colores:

- Verde esmeralda *#5*
- Azul fuerte *#6*
- Verde Agua *#7*
- Azul cielo *#8*
- Azul clínico *#9*
- Negro *#14*
- Gris *#16*

* Los colores mostrados son solo una referencia y pueden variar del color original.

230-2311

Fussión Dental

Modelo

2028

La opción de *Gran Rendimiento*

Características:

Pedal multifuncional.

· Escupidera de porcelana.

· Lámpara con 6 luces, 2 amarillas (no polimeriza resina) 4 blancas

Colores:

- Azul cielo *#1*
- Azul agua *#3*
- Azul Fuerte *#4*
- Negro *#12*
- Tinto *#9*

* Los colores mostrados son solo una referencia y pueden variar del color original.

230-2028

Fussión Dental

Modelo

2305

Unidad Dental *Integral*

Características:

· Cuenta con tres entradas para pieza de mano, un espacio para jeringa triple y un espacio libre

· Lámpara de Led

· Escupidera cerámica rotable

· Pedal multifunción

Colores:

- Gris *#16*
- Azul fuerte *#6*
- Negro *#14*
- Verde agua *#7*
- Naranja *#2*

* Los colores mostrados son solo una referencia y pueden variar del color original.

230-2305

Fussión Dental

Modelo

9000

La opción de *Gran Rendimiento*

Características:

- Sensor de lámpara
- 2 memorias de trabajo (2 posiciones preprogramadas)
- Lámpara de Led
- Pedal sencillo

Colores:

Naranja *#2*

Azul fuerte *#6*

Verde agua *#7*

Negro *#14*

Beige *#12*

Gris *#16*

* Los colores mostrados son solo una referencia y pueden variar del color original.

230-9000

REQUISITOS *PARA LA INSTALACIÓN DE LA UNIDAD DENTAL*

ESTE DIAGRAMA APLICA PARA LAS SIGUIENTES UNIDADES :
9000, 2305, 2311, 2317, 8900, infantil

1. Conexión hidráulica (agua de la calle o tinaco, válvula esfera 1/2" o rosca interna)

2. Conexión neumática (aire del compresor con válvula esfera 1/2 o rosca interna)

3. Toma de electricidad (contacto duplex aterrizado 110 Volts)

4. Conexión sanitaria 1 codo de 45° (drenaje PVC sanitario 2") con tapón chupón p/drenaje

5. Compensador 1,000 watts mínimo

Instalación a nivel de piso

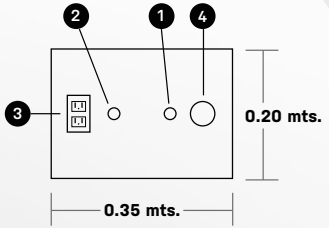

Instalación con profundidad (Registro)

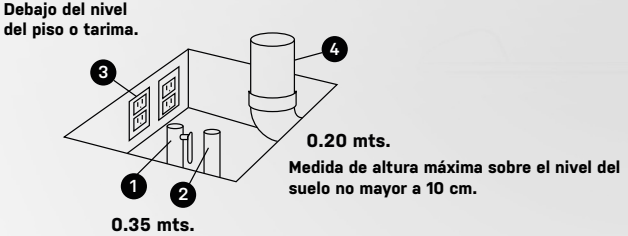

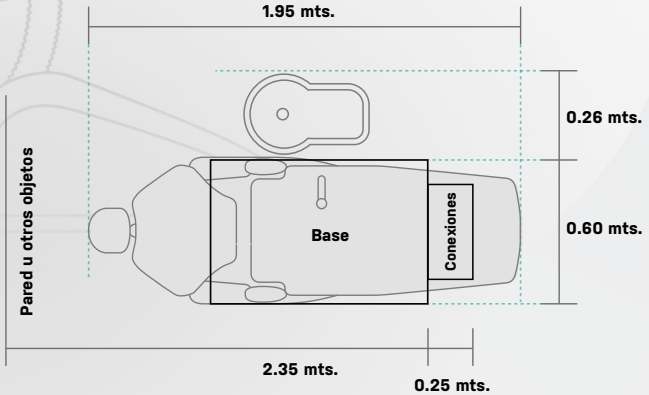

**Instalación NO incluye trabajos de fontaneria, electricidad y albañileria ni materiales adicionales que se requieran.*

Wident

Los autoclaves de clase B son los más versátiles del mercado, ya que permiten esterilizar cualquier tipo de carga, ya sean materiales embolsados, porosos, cuerpos huecos, textiles, cánulas o turbinas

CLASE B

Autoclave
MAX 8-A
Esterilizador de pantalla digital

CLASE B

Autoclave
MAX 10-A
Esterilizador profesional inteligente con conexión en red

Condiciones normales de Trabajo

·Rango de temperatura ambiente: +5°C a +40°C
·Rango de humedad relativa: ≤85%
·Presión Atmosférica: 70 KPa a 106 KPa
·Agua: Agua destilada ó purificada
·Bomba de vacío integrada

Alarma de llenado de agua

El tanque de agua de desperdicio cuenta con un sistema de alarma cuando esta lleno, evitando así usar el agua de reciclaje para esterilizar.

Pantalla Intuitiva

·Pantalla digital sencilla para su fácil entendimiento.
·Perfecto sistema de detección de alarmas.
·Mantenga el control de los trabajos de la máquina en todo momento.

Motorola

Sensor de presión de precisión MOTOROLA, calibre de silicón de cristal sencillo semiconductor con forma de película delgada, cuenta con 10 años de tiempo de vida y puede detectar con precisión el estatus de la presión del esterilizador.

Tecnología Alemana

Esterilizador automático de alta presión con largo tiempo de vida, elementos innovadores y excelente estética.

Panel de Operaciones

Pantalla Digital Touch LCD con información como:
· Temperatura
· Presión
· Tiempo
· Status
· Alarma de falla

Tanque de Agua

Ciclo interno con sistema de doble enfriamiento
Sistema de enfriamiento con doble ventiladores separados.
Al salir el agua su temperatura es menor a 40°C.

Innovación en el generador de vapor

El nuevo generador de vapor con tecnología Alemana, combina un programa optimizado para mejorar el sellado y las goteras, haciéndolo seguro y confiable.

Se puede esterilizar plástico e instrumental

Temperatura de 121° y 136°

Autoclave de grado hospitalario de 18 lts

Fussión Dental

MDC® DENTAL

Guadalajara (Matriz)
Industria del Plástico 2113
Fracc. Industrial Zapopan, Norte
Zapopan, Jalisco, México.
mdc@dental.com.mx
+52 (33) 3833-0333

CDMX
Alzate 118, Eje 1 Norte
Col. Santa María de la Rivera
Delegación Cuauhtémoc
mdcmex@dental.com.mx
+52 (55) 5547-4747

Estados Unidos
17800 S. Main St. 201
Gardena CA, USA 90248
customerservice@mdcdental.com
011 (310) 352 6980

/mdcdentaloficial

www.dental.com.mx

01 (800) 3637-800

160051
03/21